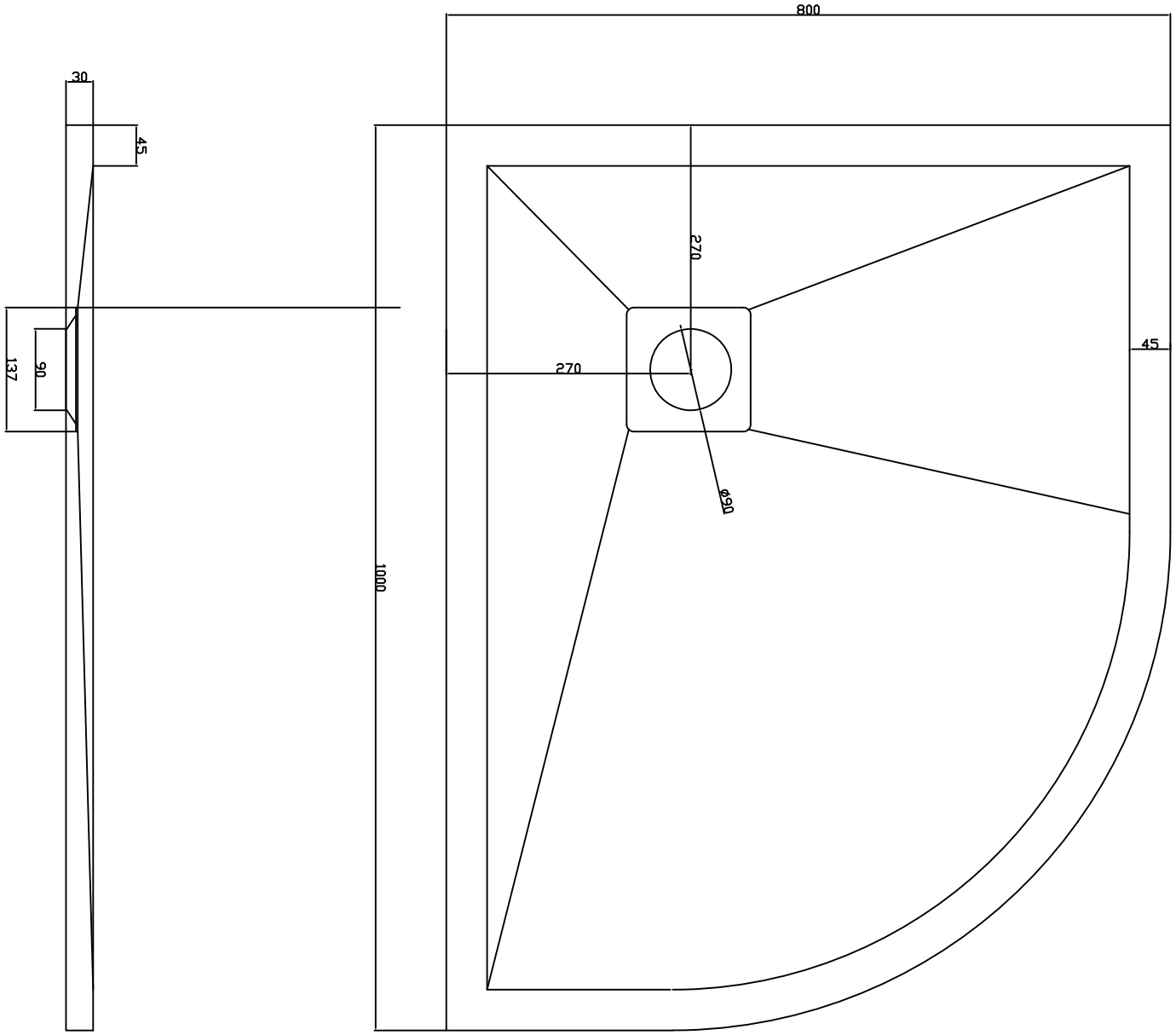
30
45
137
90
800
270
270
45
Ø90
1000